女子シングルス

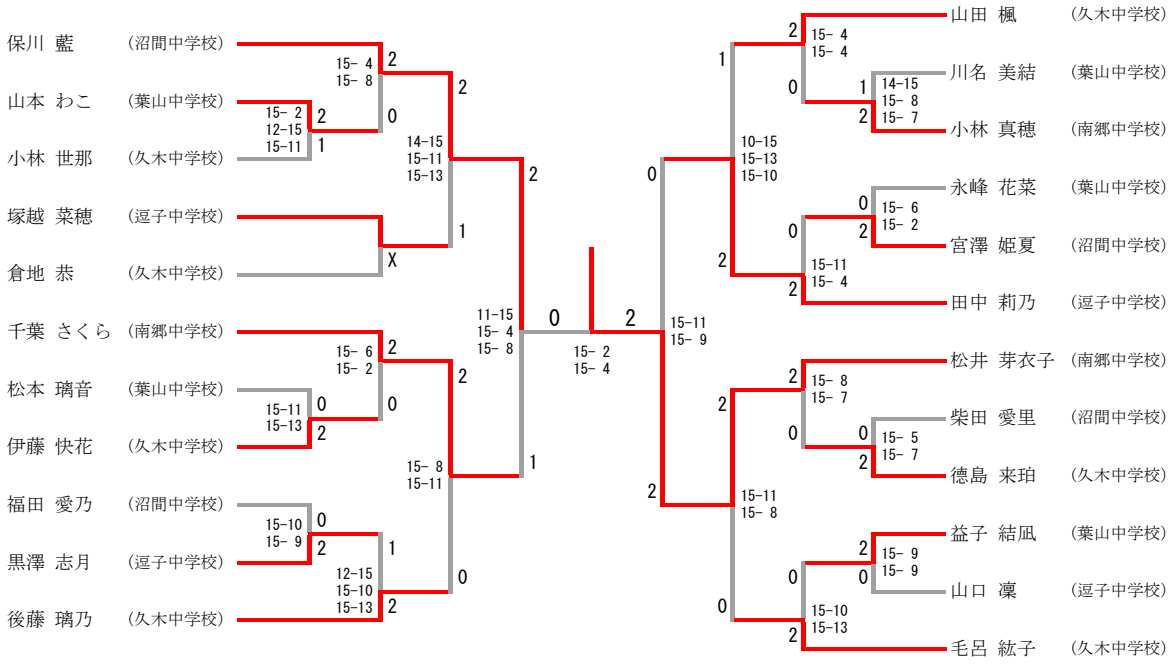
保川 藍 (沼間中学校)
山本 わこ (葉山中学校)
小林 世那 (久木中学校)
塚越 菜穂 (逗子中学校)
倉地 恭 (久木中学校)
千葉 さくら (南郷中学校)
松本 璃音 (葉山中学校)
伊藤 快花 (久木中学校)
福田 愛乃 (沼間中学校)
黒澤 志月 (逗子中学校)
後藤 璃乃 (久木中学校)
15- 4
15- 8
15- 2
12-15
15-11
14-15
15-11
15-13
X
15- 6
15- 2
15-11
15-13
15- 8
15-11
15-10
15- 9
12-15
15-10
15-13
11-15
15- 4
15- 8
15- 2
15- 4
15-11
15- 9
10-15
15-13
15-10
15- 4
15- 4
14-15
15- 8
15- 7
15- 6
15- 2
15-11
15- 4
15- 8
15- 7
15- 5
15- 7
15-11
15- 8
15- 9
15- 9
15-10
15-13
山田 楓 (久木中学校)
川名 美結 (葉山中学校)
小林 真穂 (南郷中学校)
永峰 花菜 (葉山中学校)
宮澤 姫夏 (沼間中学校)
田中 莉乃 (逗子中学校)
松井 芽衣子 (南郷中学校)
柴田 愛里 (沼間中学校)
徳島 来珀 (久木中学校)
益子 結凪 (葉山中学校)
山口 凜 (逗子中学校)
毛呂 紘子 (久木中学校)