男子ダブルス

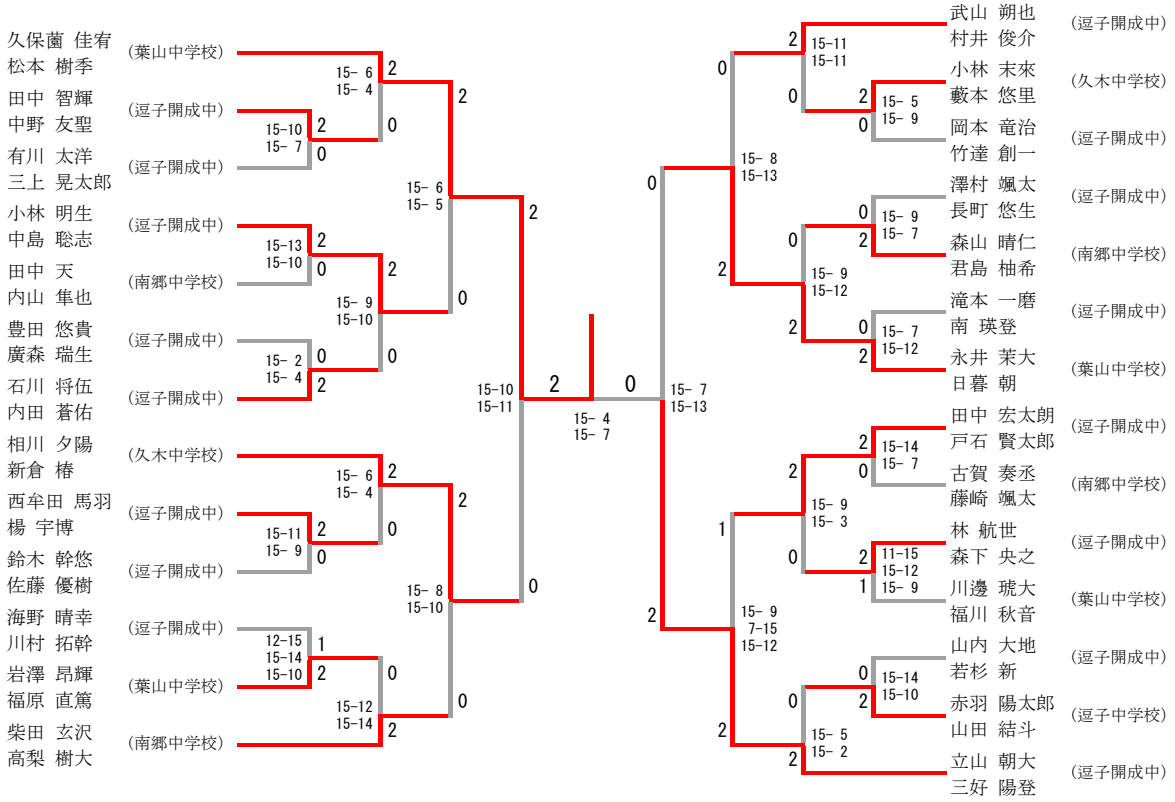
久保薗 佳宥
松本 樹季
(葉山中学校)
田中 智輝
中野 友聖
(逗子開成中)
有川 太洋
三上 晃太郎
(逗子開成中)
小林 明生
中島 聡志
(逗子開成中)
田中 天
内山 隼也
(南郷中学校)
豊田 悠貴
廣森 瑞生
(逗子開成中)
石川 将伍
内田 蒼佑
(逗子開成中)
相川 夕陽
新倉 椿
(久木中学校)
西牟田 馬羽
楊 宇博
(逗子開成中)
鈴木 幹悠
佐藤 優樹
(逗子開成中)
海野 晴幸
川村 拓幹
(逗子開成中)
岩澤 昂輝
福原 直篤
(葉山中学校)
柴田 玄沢
高梨 樹大
(南郷中学校)
15- 6
15- 4
15-10
15- 7
15-13
15-10
15- 9
15-10
15- 2
15- 4
15- 6
15- 4
15-11
15- 9
15- 6
15- 5
15- 8
15-10
12-15
15-14
15-10
15-12
15-14
15-10
15-11
15- 4
15- 7
15- 7
15-13
15-11
15-11
15- 8
15-13
15- 5
15- 9
15- 9
15-12
15- 9
15- 7
15- 7
15-12
15-14
15- 7
15- 9
15- 3
11-15
15-12
15- 9
15- 9
7-15
15-12
15-14
15-10
15- 5
15- 2
武山 朔也
村井 俊介
(逗子開成中)
小林 末來
藪本 悠里
(久木中学校)
岡本 竜治
竹達 創一
(逗子開成中)
澤村 颯太
長町 悠生
(逗子開成中)
森山 晴仁
君島 柚希
(南郷中学校)
滝本 一磨
南 瑛登
(逗子開成中)
永井 茉大
日暮 朝
(葉山中学校)
田中 宏太朗
戸石 賢太郎
(逗子開成中)
古賀 奏丞
藤崎 颯太
(南郷中学校)
林 航世
森下 央之
(逗子開成中)
川邊 琥大
福川 秋音
(葉山中学校)
山内 大地
若杉 新
(逗子開成中)
赤羽 陽太郎
山田 結斗
(逗子中学校)
立山 朝大
三好 陽登
(逗子開成中)