中学女子ダブルス

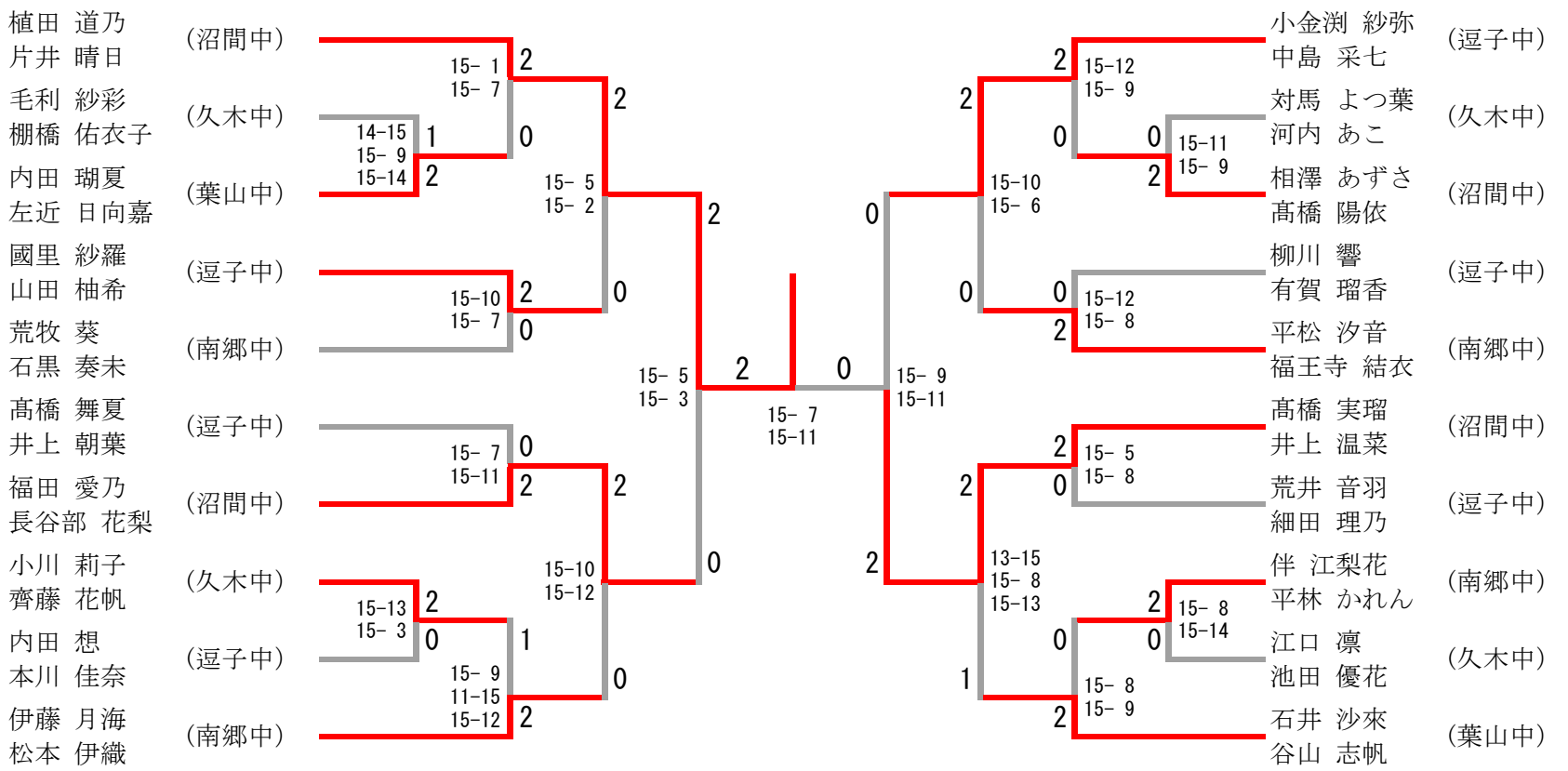
植田 道乃
片井 晴日
(沼間中)
毛利 紗彩
棚橋 佑衣子
(久木中)
内田 瑚夏
左近 日向嘉
(葉山中)
國里 紗羅
山田 柚希
(逗子中)
荒牧 葵
石黒 奏未
(南郷中)
髙橋 舞夏
井上 朝葉
(逗子中)
福田 愛乃
長谷部 花梨
(沼間中)
小川 莉子
齊藤 花帆
(久木中)
内田 想
本川 佳奈
(逗子中)
伊藤 月海
松本 伊織
(南郷中)
15- 1
15- 7
14-15
15- 9
15-14
15- 5
15- 2
15-10
15- 7
15- 7
15-11
15-13
15- 3
15- 9
11-15
15-12
15-10
15-12
15- 5
15- 3
15- 7
15-11
15- 9
15-11
15-12
15- 9
15-10
15- 6
15-12
15- 8
15- 5
15- 8
13-15
15- 8
15-13
15- 8
15-14
15- 8
15- 9
小金渕 紗弥
中島 采七
(逗子中)
対馬 よつ葉
河内 あこ
(久木中)
相澤 あずさ
髙橋 陽依
(沼間中)
柳川 響
有賀 瑠香
(逗子中)
平松 汐音
福王寺 結衣
(南郷中)
髙橋 実瑠
井上 温菜
(沼間中)
荒井 音羽
細田 理乃
(逗子中)
伴 江梨花
平林 かれん
(南郷中)
江口 凛
池田 優花
(久木中)
石井 沙來
谷山 志帆
(葉山中)